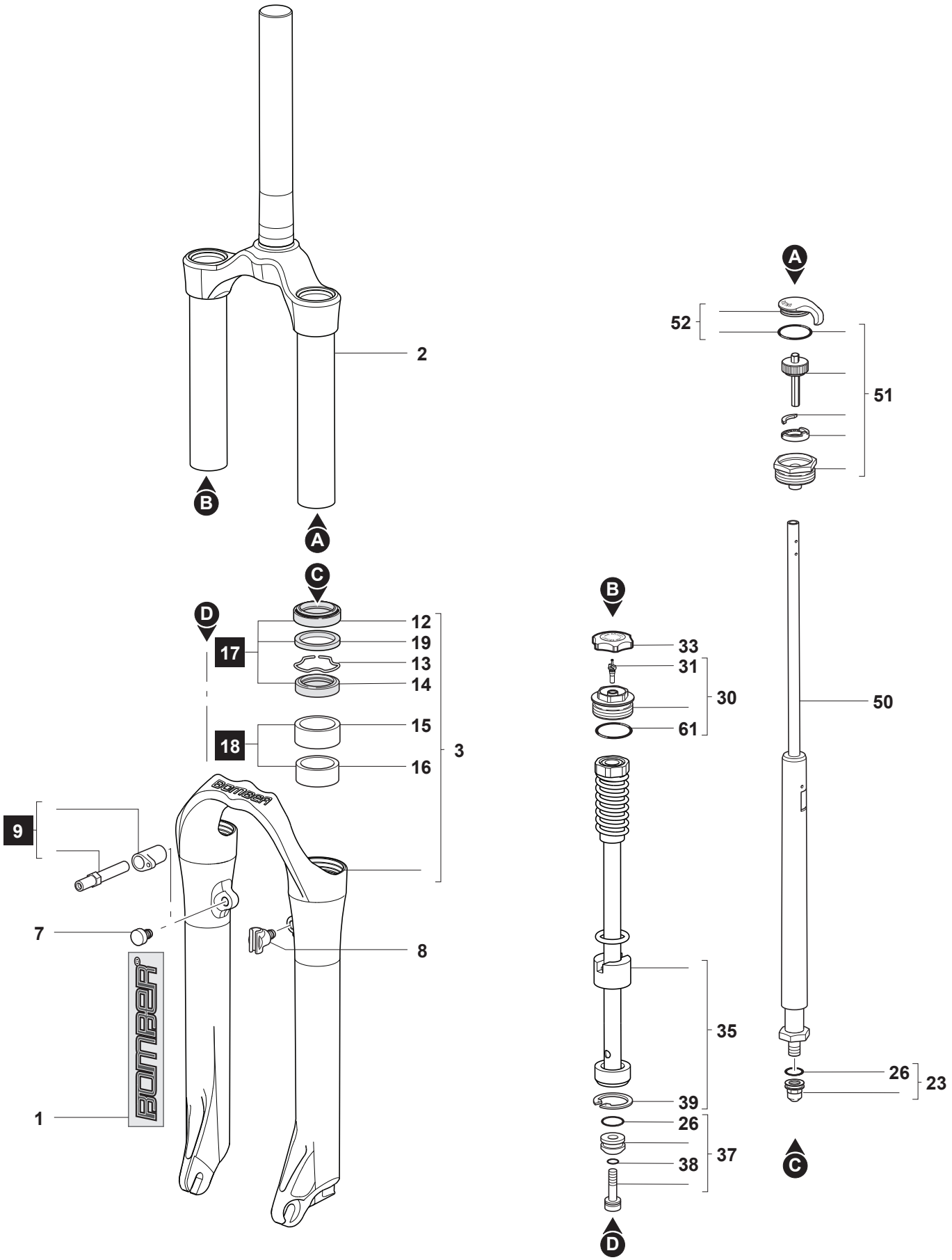

2008.12.05 - R.00.02